E3

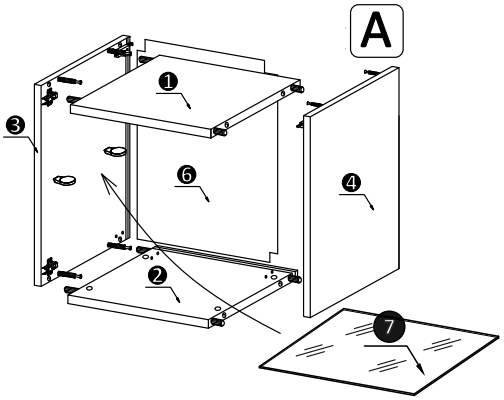
A
1
2
3
4
6
7

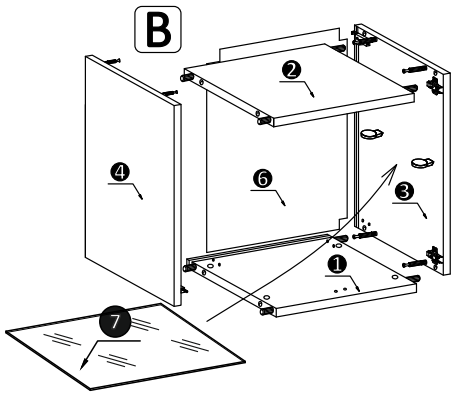
B
1
2
3
4
6
7

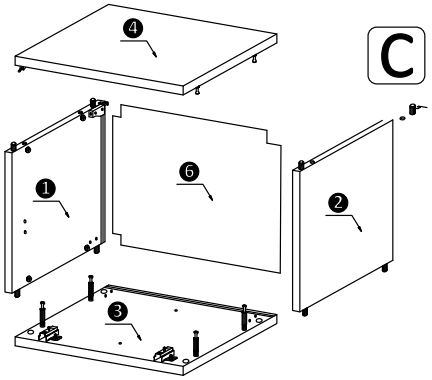
C
1
2
3
4
6

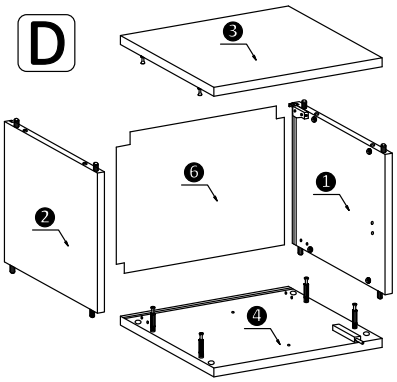
D
1
2
3
4
6

E3

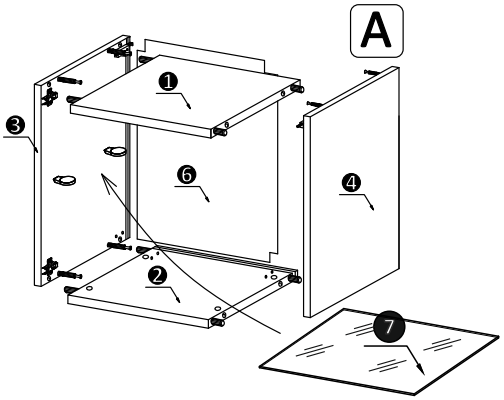
A
1
2
3
4
6
7

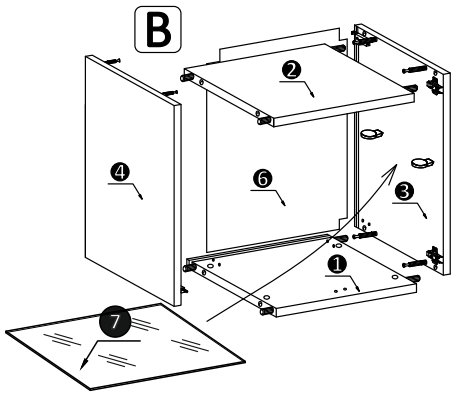
B
1
2
3
4
6
7

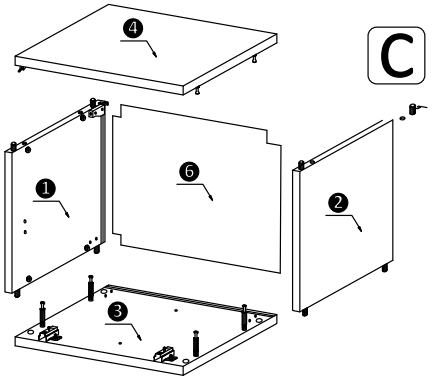
C
1
2
3
4
6

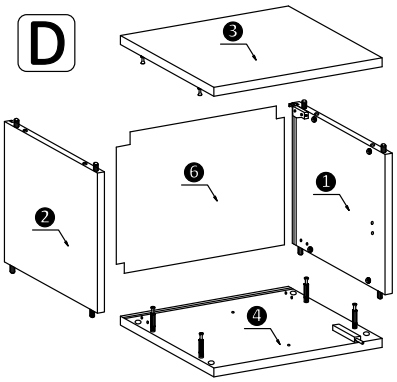
D
1
2
3
4
6

E3 - 2/3